KaminOfen Group SA

Via ai Gelsi 15, 6930 Bedano
Tel. 091 605 33 20 - info@kaminofensa.ch

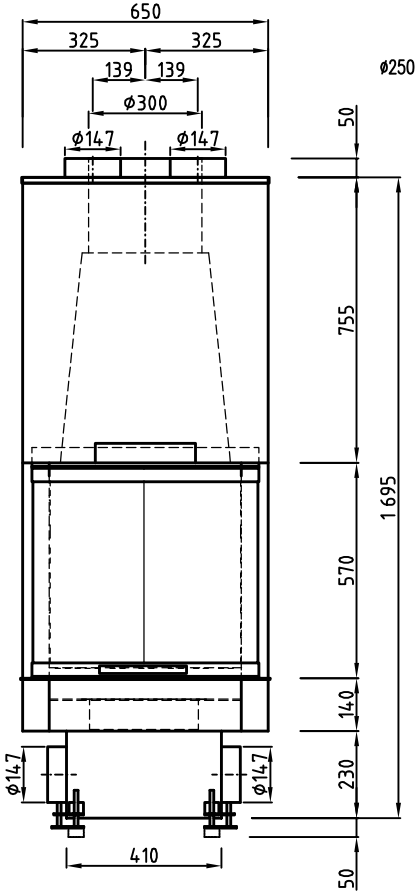

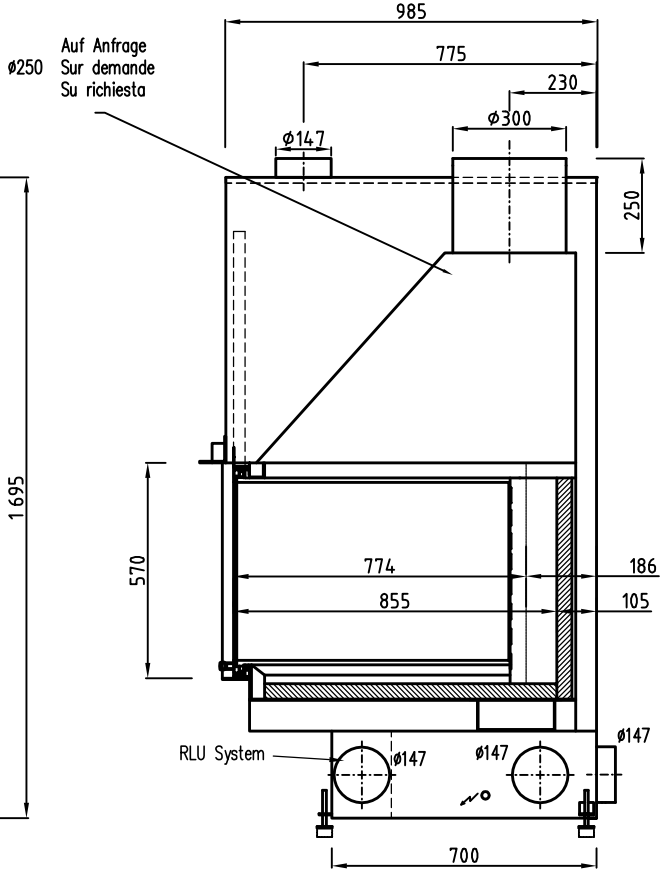

Swiss Oeko 3000 P3 Mega Lungo

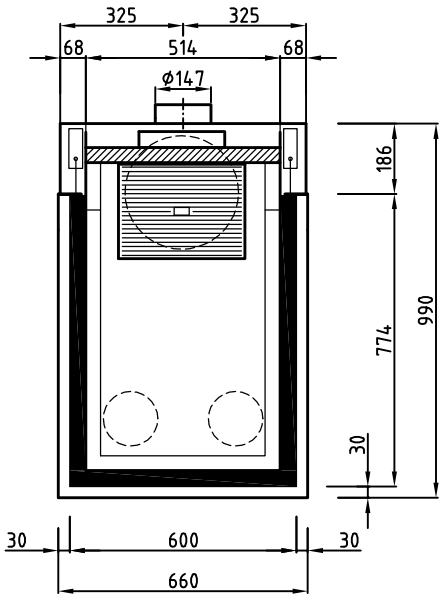

* Türe total versenkbar
* porte entièrement invisible et rabattable
* porta completamente a scomparsa