KaminOfen Group SA

Via ai Gelsi 15, 6930 Bedano
Tel.091 605 33 20 - info@kaminOfensa.ch

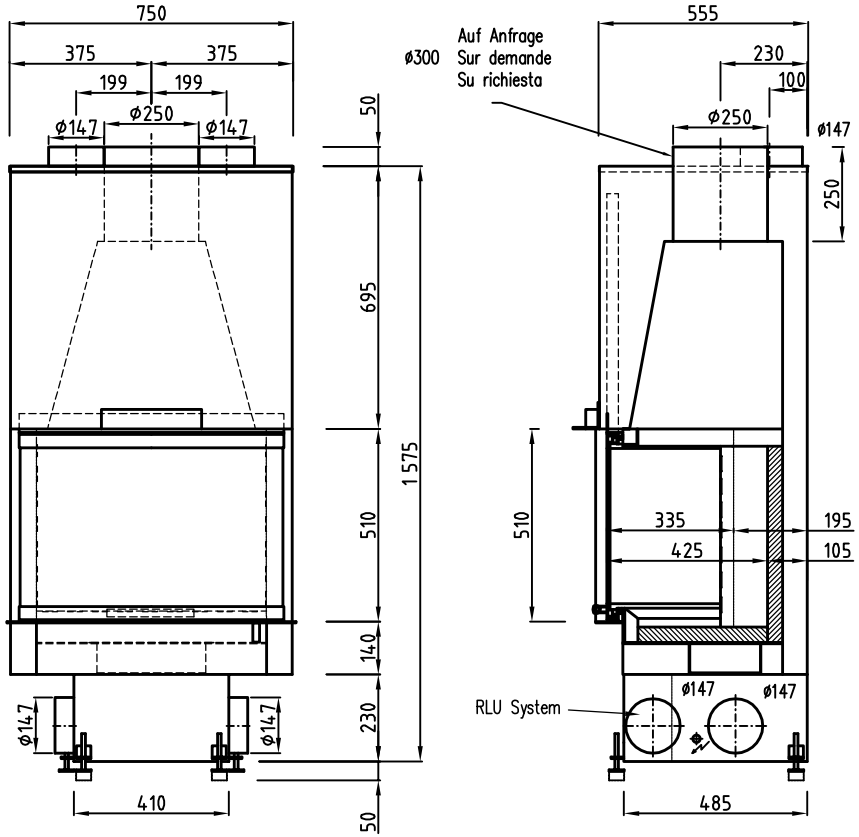

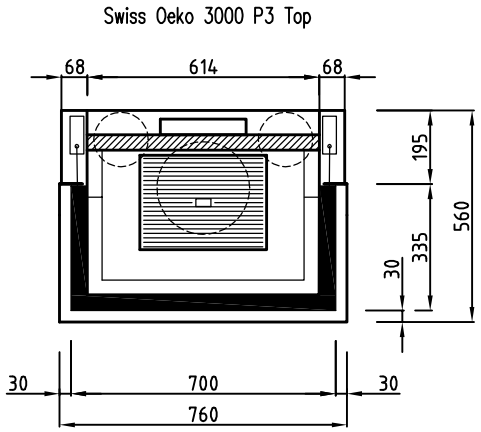

* Türe total versenkbar
* porte entièrement invisible et rabattable
* porta completamente a scomparsa