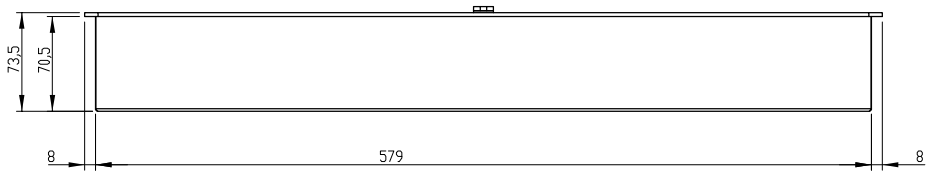

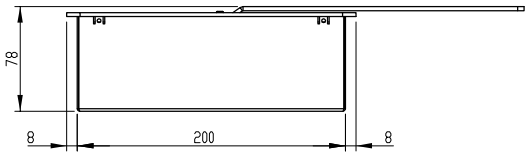

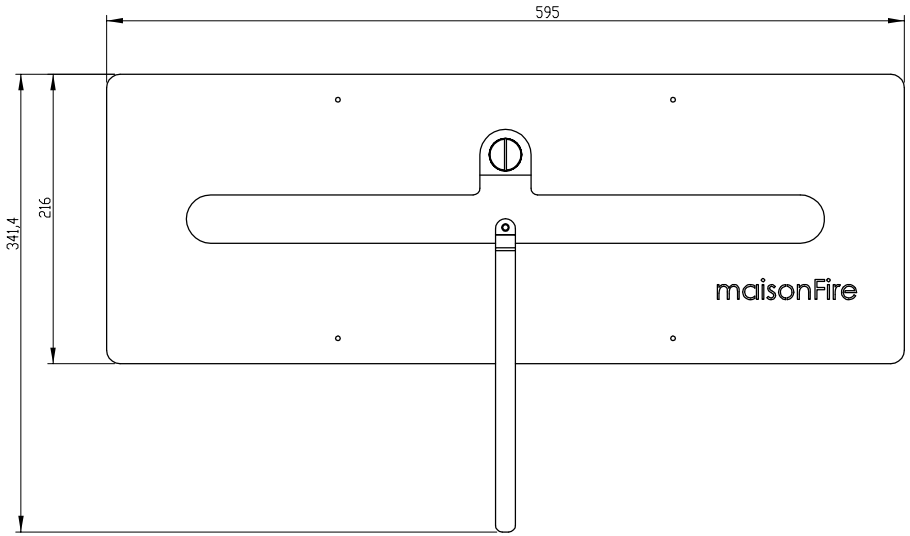

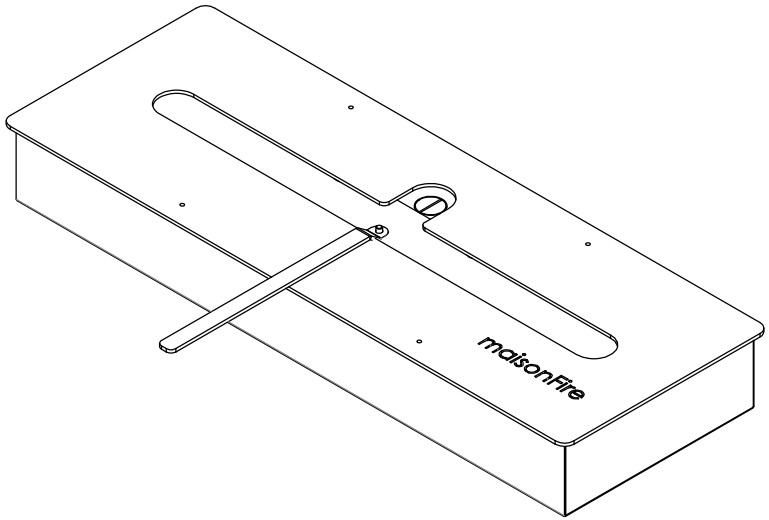

maisonFire
exclusive fireplaces

TOLLERANZE GENERALI: CLASSE - m - (UNI ISO 2768)

Classe di Tolleranza	SCOSTAMENTI DIMENSIONE LINEARI (millimetri) da 0,5 fino a 3	oltre 3 fino a 6	oltre 6 fino a 30	oltre 30 fino a 120	oltre 120 fino a 400	oltre 400 fino a 1000	oltre 1000 fino a 2000	oltre 2000 fino a 4000	SCOSTAMENTI DIMENSIONE ANGOLARI (gradi) fino a 10	oltre 10 fino a 50	oltre 50 fino a 120	oltre 120 fino a 400	oltre 400
f - fine	± 0,05	± 0,05	± 0,1	± 0,15	± 0,2	± 0,3	± 0,5	--	± 1°	± 0°30'	± 0°20'	± 0°10'	± 0°5'
m - media	± 0,1	± 0,1	± 0,2	± 0,3	± 0,5	± 0,8	± 1,2	± 2					

FASI DI LAVORAZIONE

SALDATURA	X
PUNTATURA	X
RIVETTATURA	X
MOLATURA	X
SATINATURA	X
LUCIDATURA	X
INSERTI	X
PERNI PRES.	X
PERNI A SALD.	

NOME DISEGNO
024-14-E050-00 ASSIEME BRUCIATORE 580

CODICE:	PESO	TRATTAMENTO SUPERFICIALE	COLORE	FINITURA SUPERFICIALE
----	14875.01 gr.			

SCALA	FORMATO FOGLIO	DISEGNATORE	DATA CREAZIONE	DATA ULTIMA MODIFICA	APPROVAZIONE	SMUSSI NON QUOTATI	QUOTA IMPORTANTE
1:4	A3 297mm*420mm	R. MOSCATELLI	22/06/2016 09:11:45	23/06/2016 18:30:59	R. MOSCATELLI	1 X 45°	( )

PROIEZIONE EUROPEA